## 锥 形 套

大小

CTH **01** / **02** / **04** / **06** / **10** / **16** / **25** — **TS** : 锥形套

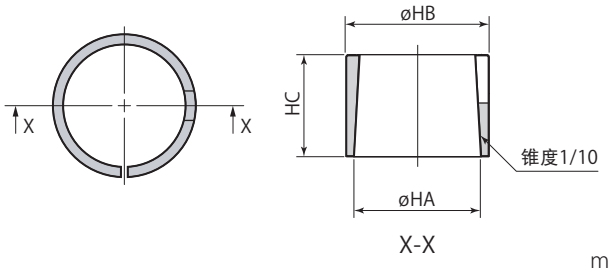


mm

| 锥形套 | CTH01-TS | CTH02-TS | CTH04-TS | CTH06-TS | CTH10-TS | CTH16-TS | CTH25-TS |
|---|---|---|---|---|---|---|---|
| 适用旋转式夹紧器 | CTU01 | CTU02 | CTU04 | CTU06 | CTU10 | CTU16 | CTU25 |
| øHA | 14 | 18 | 22.4 | 25 | 30 | 35.5 | 45 |
| øHB | 16 | 20 | 25 | 28 | 34 | 40 | 49 |
| HC | 13 | 16 | 21 | 20 | 22 | 29 | 38 |

## 夹紧臂安装孔加工图

**(使用锥形套时)**

不附带夹紧臂。使用以下尺寸制作。

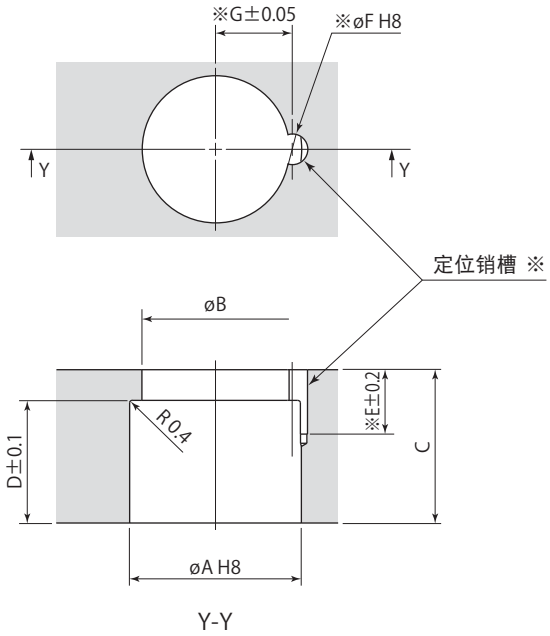


※:不使用定位销时，定位销槽(E、øF、G) 就无须加工。(定位销能确切简单地定位夹紧臂安装方向。)

mm

| 锥形套 | CTH01-TS | CTH02-TS | CTH04-TS | CTH06-TS | CTH10-TS | CTH16-TS | CTH25-TS |
|---|---|---|---|---|---|---|---|
| 适用旋转式夹紧器 | CTU01 | CTU02 | CTU04 | CTU06 | CTU10 | CTU16 | CTU25 |
| øA | $16^{+0.027}_{0}$ | $20^{+0.033}_{0}$ | $25^{+0.033}_{0}$ | $28^{+0.033}_{0}$ | $34^{+0.039}_{0}$ | $40^{+0.039}_{0}$ | $49^{+0.039}_{0}$ |
| øB | 13 | 17 | 21 | 24 | 28.5 | 34 | 42 |
| C | 16 | 20 | 25 | 25 | 27 | 35 | 45 |
| D | 13 | 16 | 21 | 20 | 22 | 29 | 38 |
| E | 9 | 10.5 | 10.5 | 10.5 | 12.5 | 12.5 | 14.5 |
| øF (销槽径) | $3^{+0.014}_{0}$ | $4^{+0.018}_{0}$ | $4^{+0.018}_{0}$ | $5^{+0.018}_{0}$ | $6^{+0.018}_{0}$ | $6^{+0.018}_{0}$ | $6^{+0.018}_{0}$ |
| G | 7.55 | 9.1 | 11.1 | 12.6 | 15.1 | 18.1 | 22.6 |