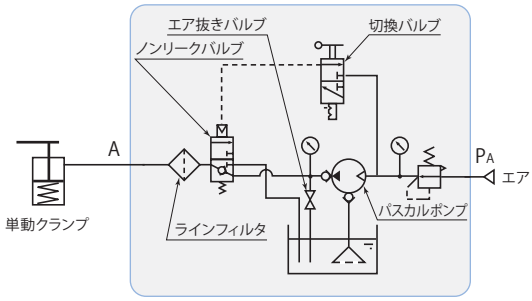

コントロールユニット model **HCD□H-S**

油圧クランプに不可欠のノンリーク機能（油漏れゼロ）を備えたノンリークバルブとパスカルポンプを組合せたエア駆動・手動操作の油圧コントロールユニットです。
パスカルポンプは回路圧昇圧後はバランス状態で停止し、圧力を保持します。また、作動油の温度変化がほとんどないため、補圧機器などは必要ありません。

型　式	HCD2H-S	HCD3H-S
パスカルポンプ	X6308U-C	X6310U-C
吐出油圧力 ※1　MPa	8.7 ～ 26.1	5.55 ～ 16.65
設定エア圧力　MPa	0.2 ～ 0.5	
無負荷時吐出油量　L/min	ポンプ能力線図参照→**173ページ**	
タンク容量 ※2　L	H.L. 2.7　L.L. 1.9	
使用周囲温度　℃	5 ～ 60	
使用流体	一般鉱物系作動油（ISO-VG32相当）	
質　量　kg	21	

※1：吐出油圧力範囲を超える仕様については、お問合せください。
※2：油面の位置は常にH.L. と L.L. の間で使用してください。

外形寸法図

HCD□H-S　単動回路コントロールユニット

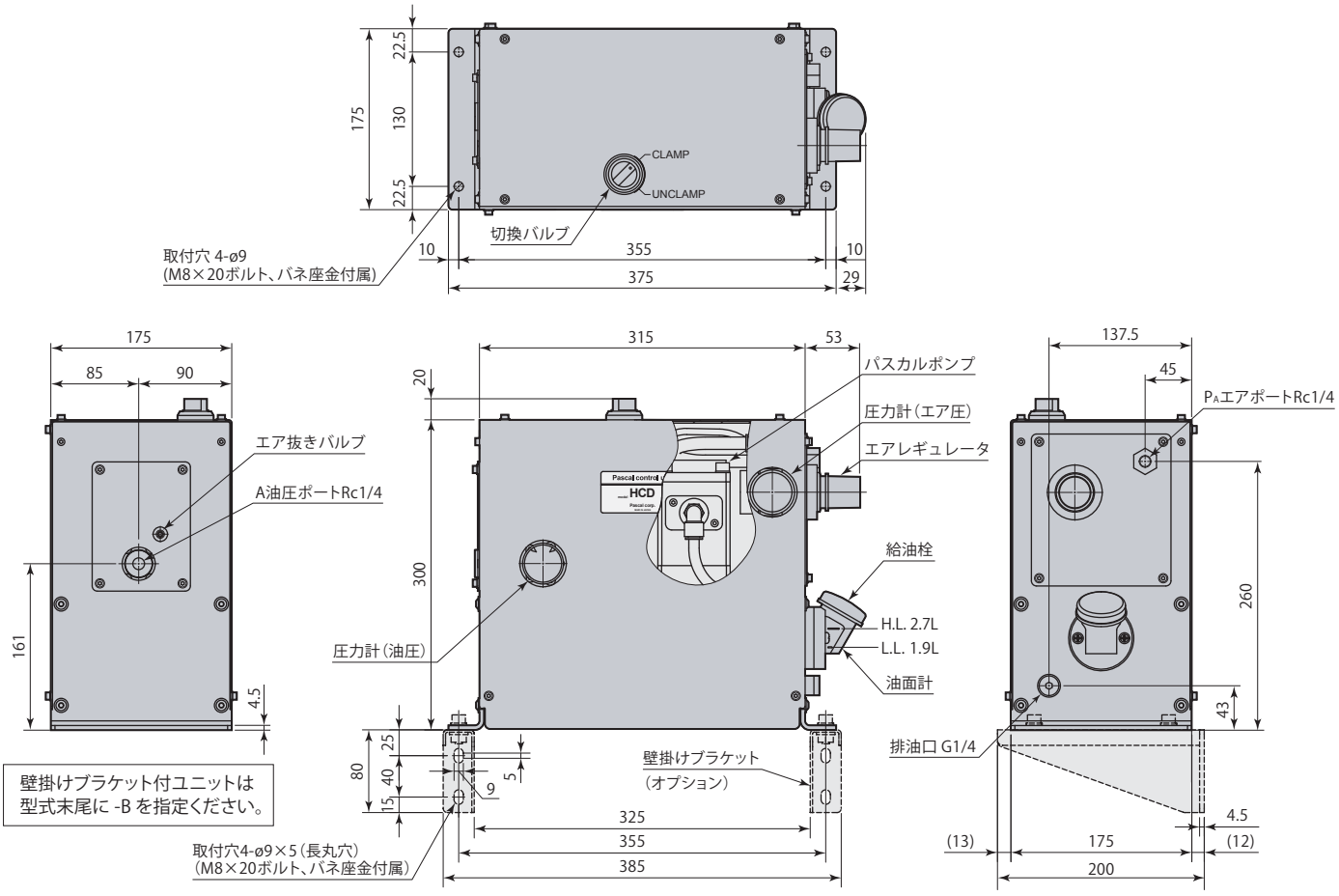

壁掛けブラケット付ユニットは
型式末尾に -B を指定ください。