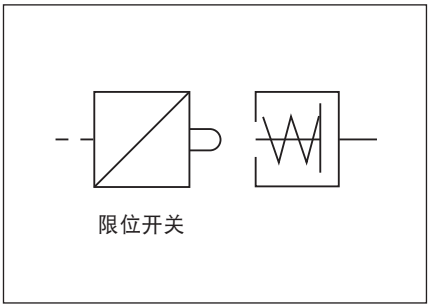

检测夹紧回路的油压。分离接头后移动工作台，与限位开关相接触确认内压。

型 号	WVL-M- 设定压力※	WVL-H- 设定压力※
安装·配管方法	多歧管型	
设定压力范围（降压时动作压力）	7～14 MPa (±0.3 MPa)	14～21 MPa (±0.5 MPa)
行程	3 mm	
柱塞面积	19.6 mm²	12.6 mm²
使用油量	0.06 cm³	0.04 cm³
质 量	0.6 kg	

保证耐压 : 21 MPa (WVL-M)、31.5 MPa (WVL-H)　使用环境温度 : 0～70 ℃　使用流体 : 普通矿物油基液压油(相当于ISO-VG32)

※订货时，请以1 MPa为单位指定设定压力。 例: WVL-H-14 (设定压力 14 MPa)

为防止氯系切削液腐蚀，也有接触切削油的密封部位使用了氟橡胶的类型。(非耐热规格。型号表示 WVL-□-□-V)

model WVL-□-□　多歧管型　※无内部过滤器

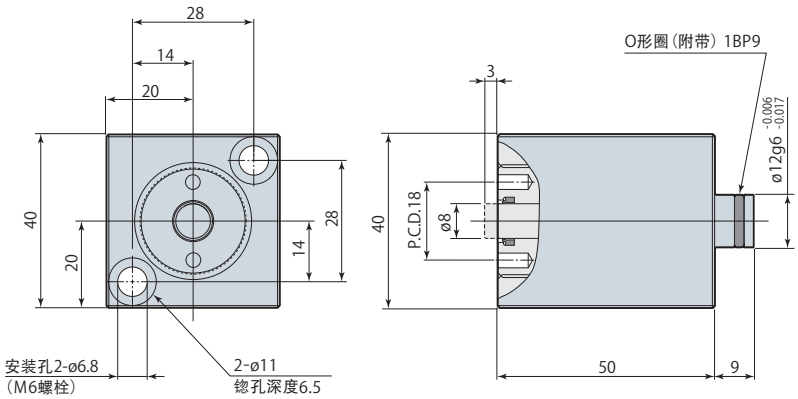

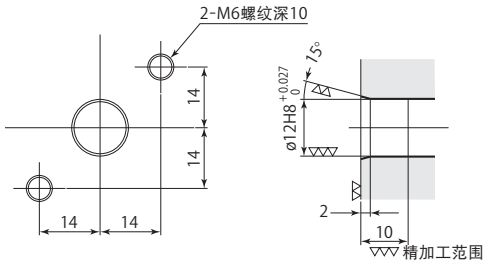

安装面加工图

※不附带安装螺栓。

性能曲线

油压下降到设定值时，柱塞开始返回。其后柱塞行程(返回量)与压力下降的关系如下图所示与设定压力无关而保持一定。

WVL-M：2.93 MPa/mm ±10% (0.34 mm/MPa ±10%)

WVL-H：2.59 MPa/mm ±10% (0.39 mm/MPa ±10%)

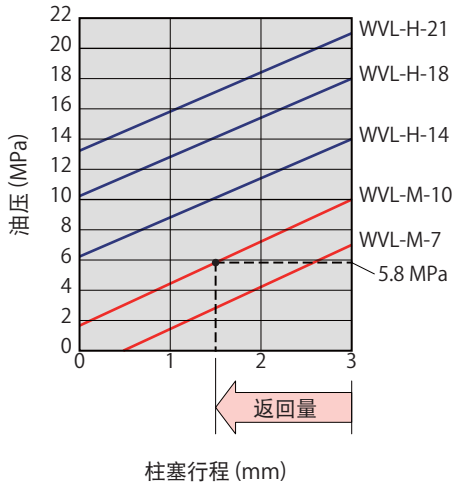

例如WVL-M-10(设定压力10MPa)的情况下，油压为10MPa时柱塞开始返回，行程1.5mm时，油压P为P=10-2.93×1.5=5.6MPa