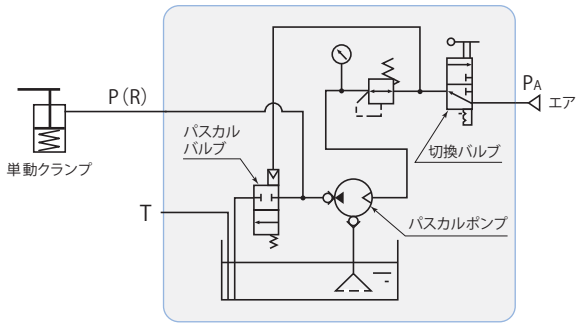

コントロールユニット model **HCT-□**

エア駆動・手動操作のコンパクトな油圧コントロールユニットです。パスカルポンプは回路圧昇圧後はバランス状態で停止し、圧力を保持します。また、作動油の温度変化がほとんどないため、補圧機器などは必要ありません。

型　式	HCT-4	HCT-5
パスカルポンプ	X6312-HCK-C	X6316-HCK-C
吐出油圧力 ※1　MPa	3.6 ～ 10.8	2.25 ～ 6.75
設定エア圧力　MPa	0.2 ～ 0.5	
無負荷時吐出油量　L/min	ポンプ能力線図参照→**248ページ**	
タンク容量 ※2　L	H.L. 1.5　L.L. 0.6	
使用周囲温度　℃	5 ～ 60	
使用流体	一般鉱物系作動油（ISO-VG32相当）	
質　量　kg	8.3	

※1：吐出油圧力範囲を超える仕様については、お問合せください。
※2：油面の位置は常にH.L. と L.L. の間で使用してください。

外形寸法図

HCT-□　単動回路コントロールユニット

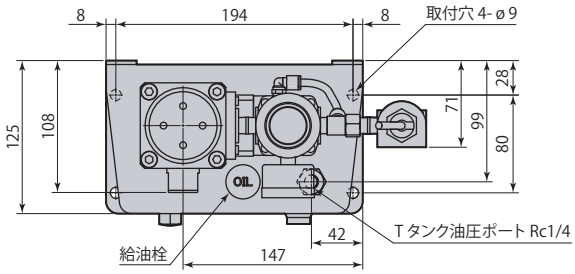

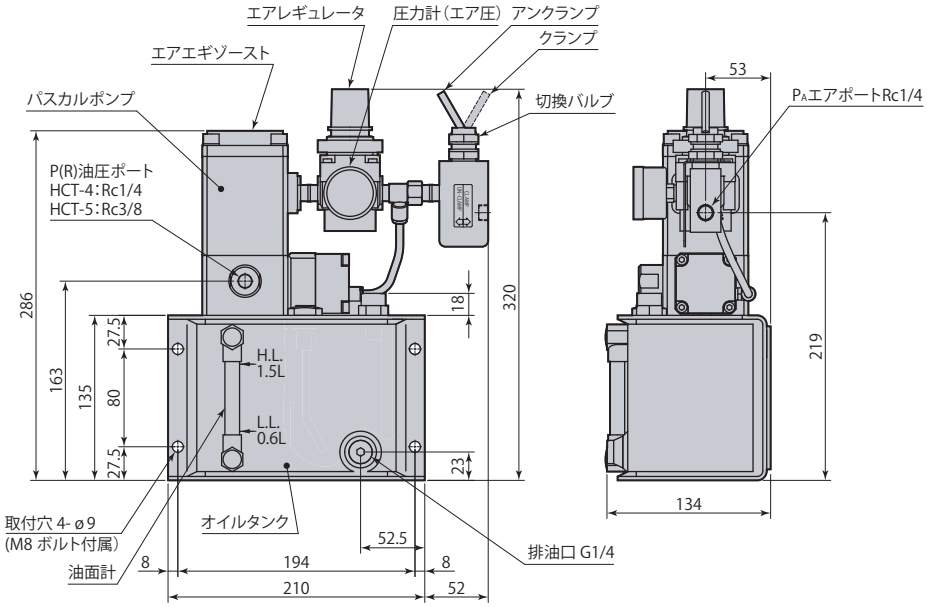

在庫・納期・見積・発注はカスタマーサービスセンターへ 072-747-2827　技術問合せはテクニカルサービスセンターへ 072-777-4642